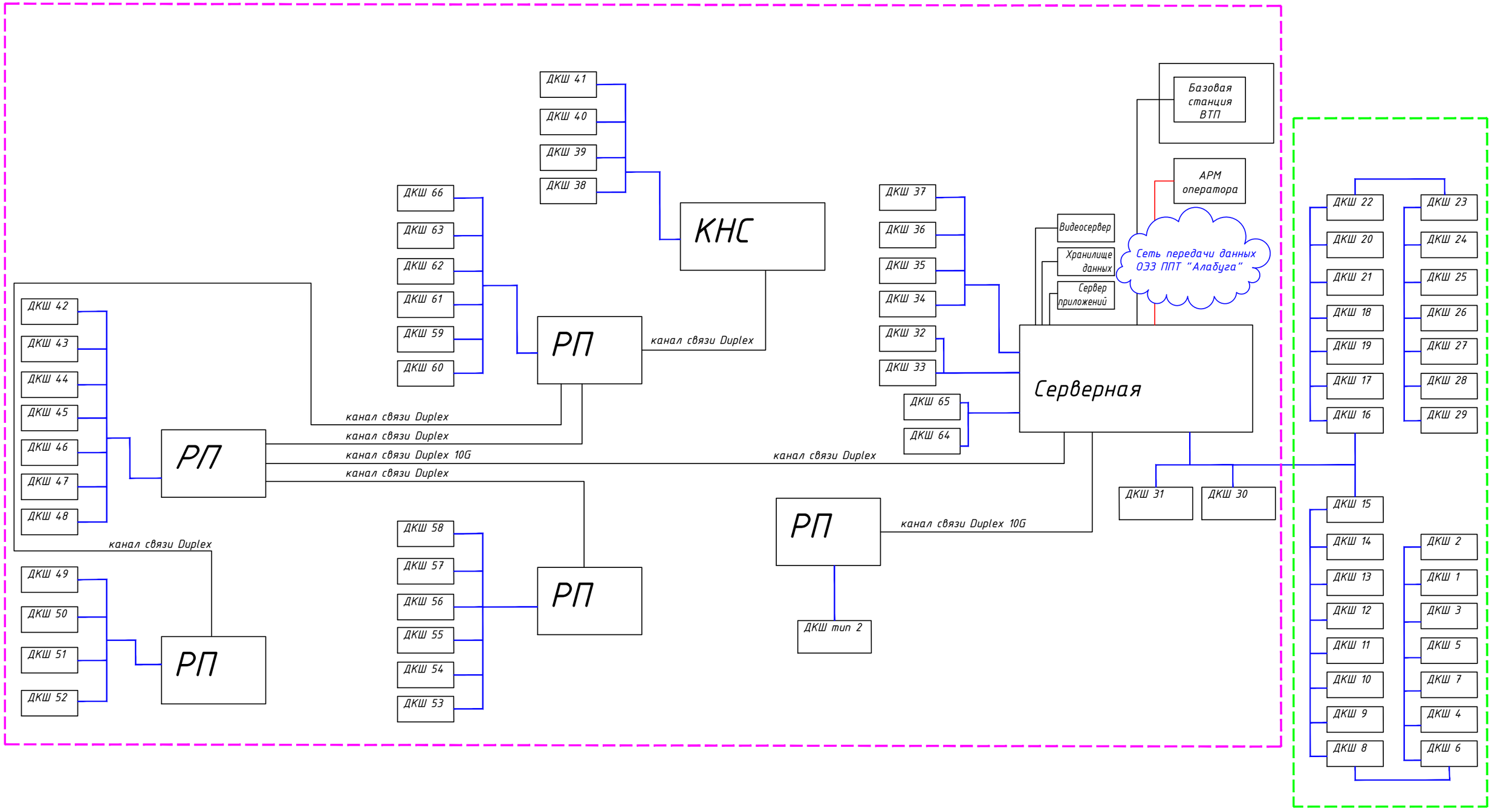
ДКШ 41
ДКШ 40
ДКШ 39
ДКШ 38
КНС
ДКШ 66
ДКШ 63
ДКШ 62
ДКШ 61
ДКШ 59
ДКШ 60
РП
канал связи Duplex
ДКШ 42
ДКШ 43
ДКШ 44
ДКШ 45
ДКШ 46
ДКШ 47
ДКШ 48
канал связи Duplex
канал связи Duplex
канал связи Duplex 10G
канал связи Duplex
РП
канал связи Duplex
ДКШ 49
ДКШ 50
ДКШ 51
ДКШ 52
РП
ДКШ 58
ДКШ 57
ДКШ 56
ДКШ 55
ДКШ 54
ДКШ 53
РП
ДКШ 37
ДКШ 36
ДКШ 35
ДКШ 34
ДКШ 32
ДКШ 33
ДКШ 65
ДКШ 64
Базовая станция ВТП
АРМ оператора
Видеосервер
Хранилище данных
Сервер приложений
Сеть передачи данных ОЭЗ ППТ "Алабуга"
Серверная
ДКШ 31
ДКШ 30
канал связи Duplex 10G
РП
ДКШ тип 2
ДКШ 22
ДКШ 20
ДКШ 21
ДКШ 18
ДКШ 19
ДКШ 17
ДКШ 16
ДКШ 23
ДКШ 24
ДКШ 25
ДКШ 26
ДКШ 27
ДКШ 28
ДКШ 29
ДКШ 15
ДКШ 14
ДКШ 13
ДКШ 12
ДКШ 11
ДКШ 10
ДКШ 9
ДКШ 8
ДКШ 2
ДКШ 1
ДКШ 3
ДКШ 5
ДКШ 7
ДКШ 4
ДКШ 6